Снятие

– Выключить зажигание.

– Снять обшивку водоотводящего короба.

> ***ВНИМАНИЕ!***
> ***Оба клапана насосно-клапанного блока могут быть горячими при холодном двигателе.***

– Снять поводки стеклоочистителя и накладку обтекателя → Группа ремонта92

– Снять при необходимости растяжку (имеется не на всех автомобилях). → Группа ремонта40

– На автомобилях с датчиком состава воздуха -G238- снять датчик → Глава

– Выкрутить винты -A-.

– Снять верхний кожух -B-.

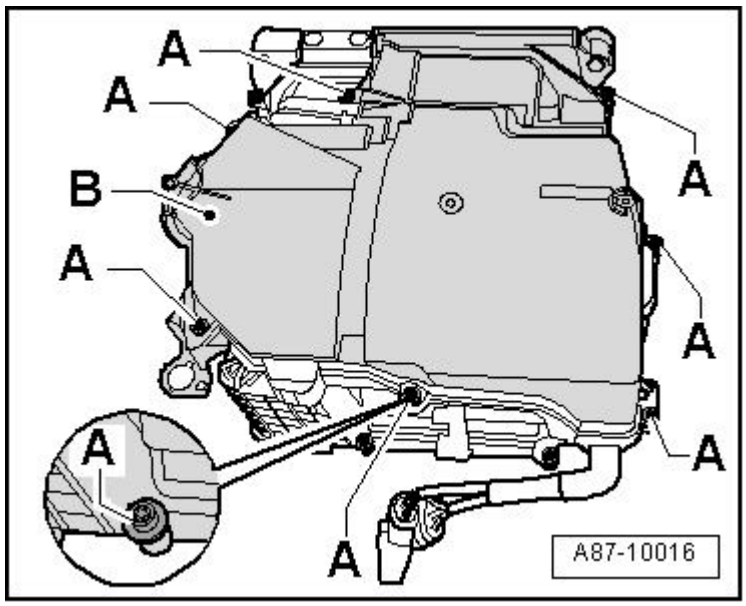

Create PDF files without this message by purchasing novaPDF printer (http://www.novapdf.com)