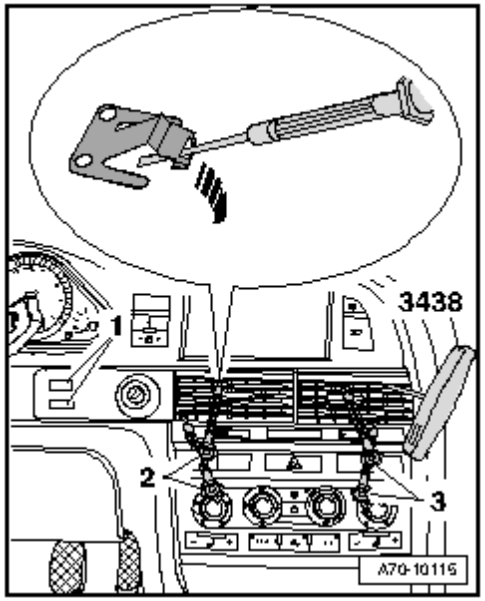

Датчик центрального правого дефлектора -G348

Датчик центрального правого дефлектора -G348 является потенциометром с изменяемым сопротивлением.
Он находится непосредственно на маховичке центрального правого дефлектора передней панели.
При изменении положения маховичка из-за изменения сопротивления меняется также и сигнал напряжения потенциометра, передаваемый на панель управления и индикации климатической установки -J255.

Блок измеряемых величин 016

Поле индикации 2

Датчик центрального правого дефлектора -G348
♦ Установлен в "центральном" дефлекторе передней панели.
♦ Значение индикации зависит от положения встроенного в дефлектор передней панели потенциометра. Он передвигается вместе с заслонкой с помощью встроенного в дефлектор передней панели правого рифленого колесика.
- Закрытая заслонка в дефлекторе опознается модулем управления и индикации блока управления Climatronic -J255 по значению менее „106" или по его изменению.
- Открытая заслонка в дефлекторе опознается модулем управления и индикации блока управления Climatronic -J255 по значению более „122" или по его изменению.
Заслонка дефлектора для подачи воздуха на правую сторону, заданное значение:10.....80.
- Заслонка для подачи воздуха на правую сторону, заданное значение: 180.....250.
- Обращать внимание на различное исполнение дефлекторов для автомобилей с левым и правым расположением рулевого управления.
Если значения не достигаются, необходимо проверить передвижение регулировочного механизма, осуществляемое потенциометром
с помощью рифленого колесика (положение зубчатых колес, возможно, зубчатое колесо перепрыгнуло).
⇒ Внутренние арматурные работы рем. гр. 70; Центральный правый дефлектор вентиляции на передней панели -G348 снятие и установка
⇒ Электросхема; ELSA

Create PDF files without this message by purchasing novaPDF printer (http://www.novapdf.com)